Motor	GTC
	GK25 / 2,49 L
Tipo de Combustível	Duplo: Gasolina /
Capacidade nos 500 mm do Centro de Carga	LPG 3.500 kg

CPCD35 EMPILHADEIRAS PNEUMÁTICAS A GASOLINA/GLP

LIUGONG

MUNDO EXIGENTE. EQUIPAMENTO RESISTENTE.

CPCD35
ESPECIFICAÇÕES >>>

Geral	Modelo	1			CPCD35
	Tipo de Combustível	2			GAS / LPG
	Capacidade Base	3	no centro de carga nominal	kg	3.500
	Centro de Carga	4		mm	500
Pesos	Peso Operacional	5	sem carga	kg	4.660
	Carga por Eixo	6	com carga/sem carga, dianteiro	kg	7.080 / 1.600
		7	com carga/sem carga, traseiro	kg	850 / 2.830
Pneus	Tipo de Pneu	8			Pneumático
	Rodas	9	dianteiras/traseiras		2 / 2
	Distância Entre Eixos	10		mm	1.700
	Tamanho do Pneu	11	dianteiro		28x9-15-14PR
		12	traseiro		6,50-10-10PR
	Largura das Bandas de Rodagem	13	dianteiras/traseiras		1.000/ 980
Mastro	Altura Máxima do Garfo	14	com mastro de 3 estágios padrão	mm	4.700
	Elevação Livre	15	com mastro de 3 estágios padrão	mm	1.034
	Altura, Verticalmente Abaixado		com mastro de 3 estágios padrão	mm	2.190
	Altura, Verticalmente Estendido		com mastro de 3 estágios padrão	mm	5.725
	Inclinação do Mastro, Frente/ Trás	18	com mastro de 3 estágios padrão	graus	6°/ 6°
	Carro Porta-Garfos	19	largura	mm	1.100
	Extensão de Abertura dos Garfos	20	mínimo/máximo	mm	272 / 1.072
	Dimensões do Garfo	21	E x L x C	mm	40 x 100 x 1.220
Chassi	Comprimento até a Face do Garfo	22	com mastro padrão de 3 estágios	mm	2.743
	Largura Total	23		mm	1.225
	Altura do Teto de Proteção	24		mm	2.170
	Raio de Giro	25	externo mínimo	mm	2.435
	Distância de Carga, Centro do Eixo de Tração até o Garfo	26	com mastro de 3 estágios padrão	mm	476
	Largura do Corredor Operacional	27	adicionar comprimento de carga e folga	mm	4.176
		28	com carga mínima	mm	135
	Distância ao Solo	29	centro da distância entre eixos	mm	140
Desempenho	Velocidade de Deslocamento	30	com carga/sem carga	km/h	18,5 /19
	Velocidade de Elevação	31	com carga/sem carga	m/s	0.43 / 0,45
	Velocidade de Abaixamento	32	com carga/sem carga	m/s	0,46 / 0,40
	Força Máxima da Barra de Tração	33	com carga	kg	2.000
	Rampa Admissível	34	com carga/sem carga	%	20 / 20
Sistemas	Freios	35	Freio de serviço		Pé/Hidráulico
		36	Freio de estacionamento		Mão/Mecânico
	Motor	37	fabricante		GCT
		38	modelo		GK25
		39	conformidade das emissões		N/A
		40	cilindros		4
		41	deslocamento	litros	2,49
		42	potência nominal	kW/rpm	37,4 / 2.300
		43	Torque máximo	N · m/rpm	176,5 / 1.600

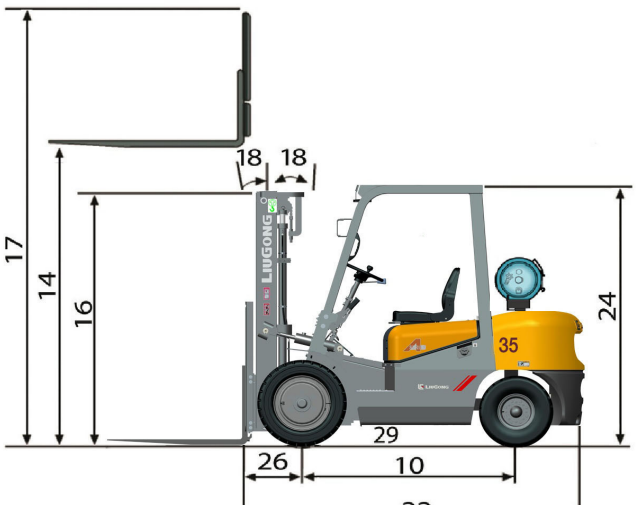

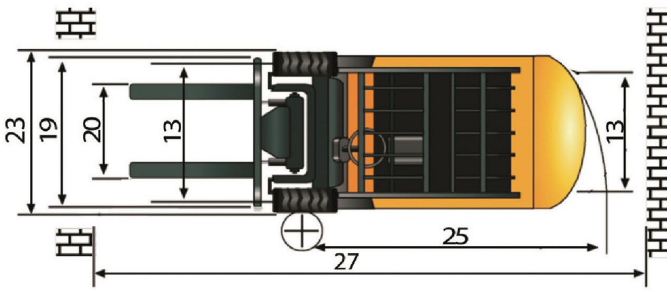

LiuGong Latin America LTDA.
Rua Marcia Carlim, 270, Parque Industrial, Mogi Guaçu/SP
T: +55 19 3851 2400 E: contato@liugongla.com
www.liugongla.com

Atualizado: 05/2023

Especificações e designs estão sujeitos a alterações sem aviso prévio. As máquinas mostradas podem incluir equipamentos opcionais.